SUPPORTI HEAVY

MOD. DEP

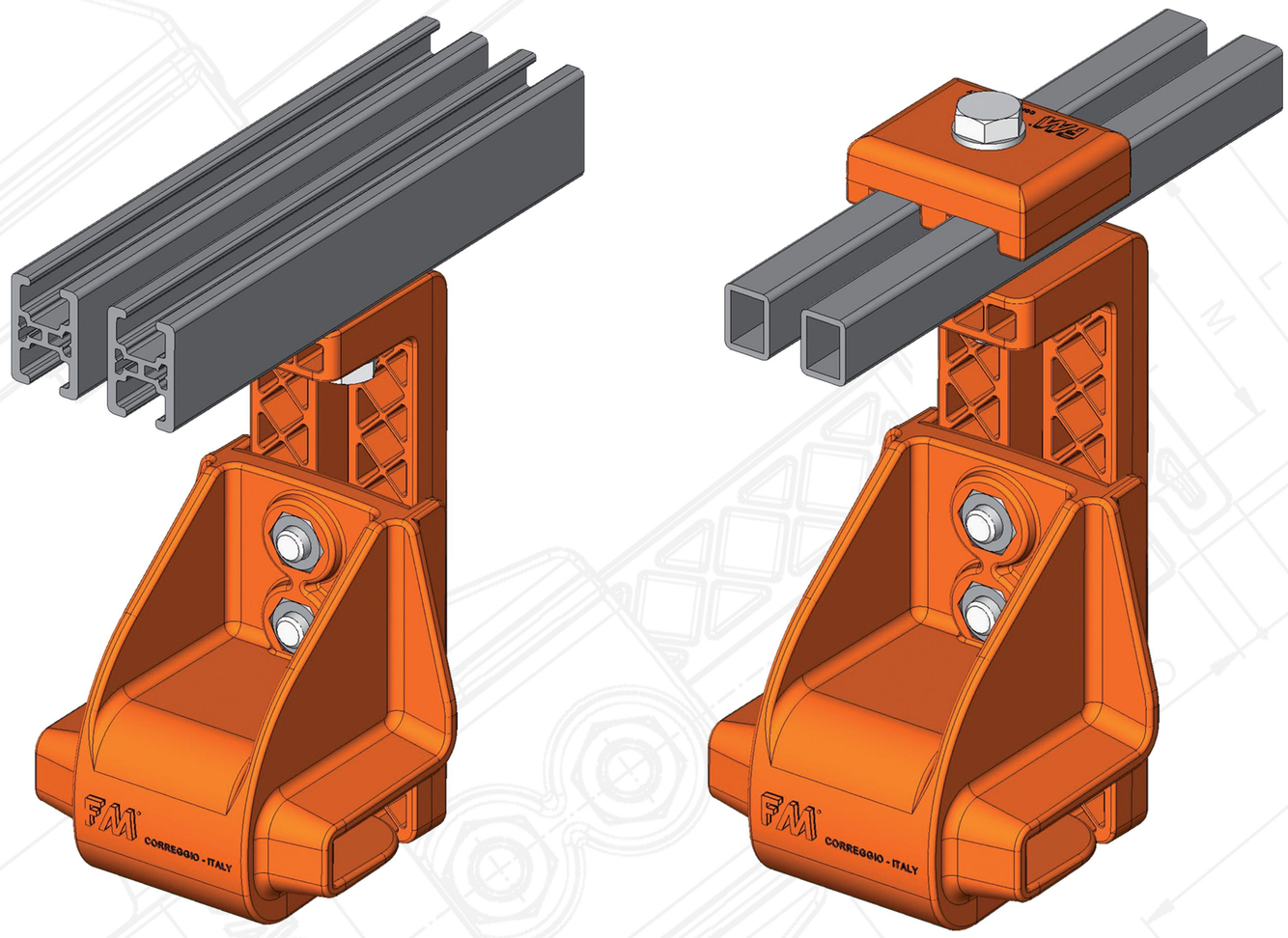
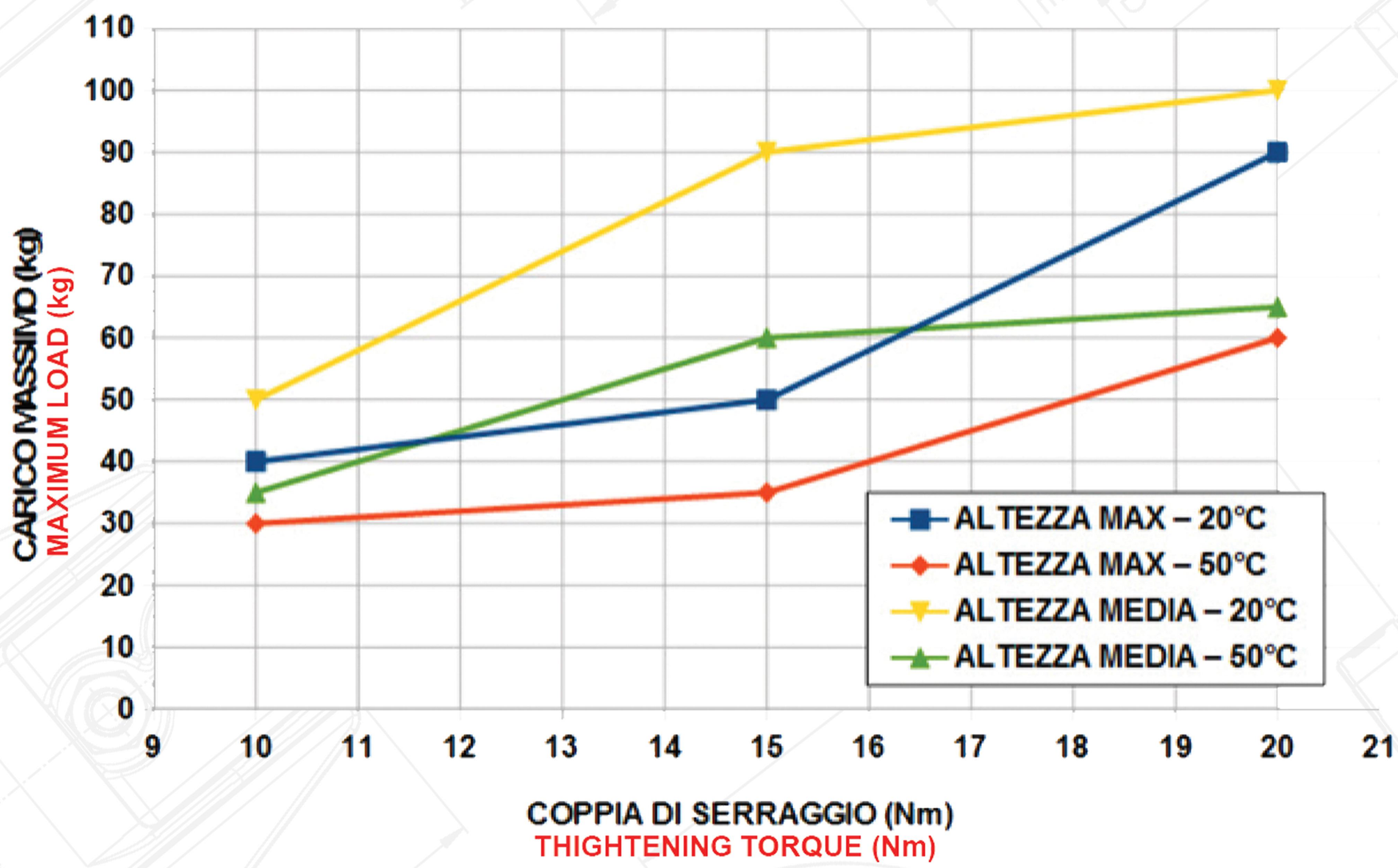
RESISTENZA ALLA COMPRESSIONE
COMPRESSION RESISTANCE